Разработка рекламного проекта по продвижению города Пусан

Работу выполнила: Павлова Анна ИМ РИССО 4-1 ГУУ

Руководитель проекта: ст. преп. Васильева О.А.

АНАЛИТИЧЕСКАЯ ПОДГОТОВКА РЕКЛАМНОГО ПРОЕКТА

Пусан — город-метрополия на Юго-Восточном побережье Корейского полуострова. имеет площадь более 768,43 км². Примерное население на сентябрь 2022 года составляет 3 393 191 человек.

Пусан — второй по экономическому значению город Республики Корея. Это одновременно портовый, деловой и курортный центр. Здесь находятся Корейская биржа и Международный финансовый центр.

ВРП на 2020 год = 91,28 млрд долл. США
Экспорт за 2021 год = 14,81 млрд долл. США
Импорт за 2021 год = 15,38 млрд долл. США

В рейтинге лучших городов для жизни за 2019 год, Пусан занимает 94 место. Всего в топ вошли 200 городов

По результатам опроса о национальном имидже Кореи на вопрос о «сфере, через которую респонденты узнали о Южной Корее», на 1 месте оказалась «поп-культура» (37.8%), 2 место заняла «экономика» (16.8%), 3 место - «безопасность» (13.9%) и на 4 строчке - «культурное наследие» (10.5%)

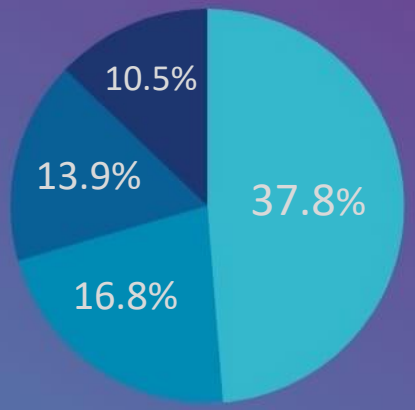

АНАЛИТИЧЕСКАЯ ПОДГОТОВКА РЕКЛАМНОГО ПРОЕКТА

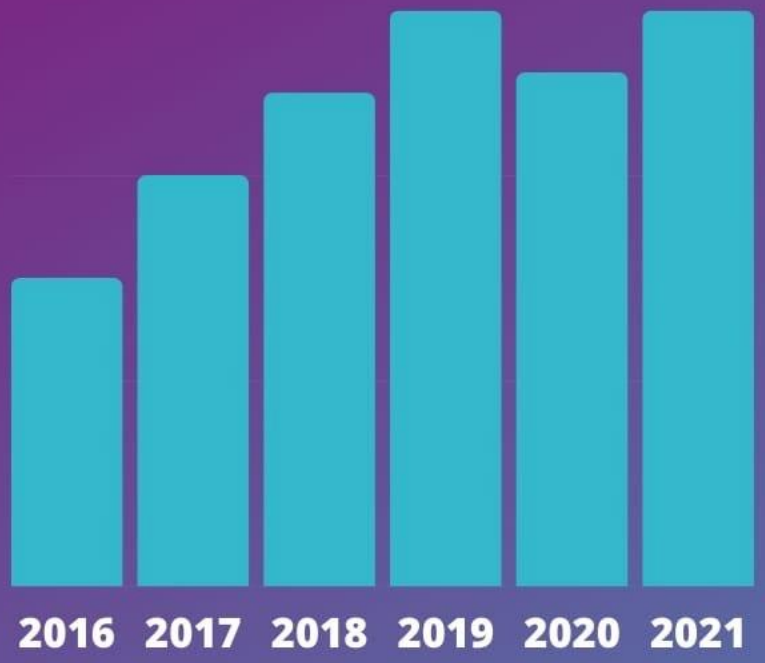

Объём контейнерных перевозок порта в Пусане с 2016 по 2021

В рейтинге 50 крупнейших портов, ранжированных по объему контейнерных перевозок, порт Пусана занимает почетное 6 место.

Главные отрасли экономики города:

- машиностроение
- металлообработка
- текстильная, пищевая, рыбная, строительная промышленности,
- сельское хозяйство
- производство резины и пластмассы

Порт Пусан — крупнейший в стране и шестой по величине торговый порт в мире. Он находится вблизи России, Японии, США и Китая и обладает геополитическими преимуществами, а также высокой конкурентоспособностью во всем мире.Руководство Пусанского порта поставило цель до 2025 года достичь уровня мирового логистического центра

АУДИТ БРЕНДА ГОРОДА ПУСАН

Пусан — второй по величине город Кореи.Туристы часто посещают этот регион, чтобы совершить пешие прогулки и посетить буддистские храмы, расположенные в отдаленных горных районах. Пусан известен прежде всего своими великолепными пляжами, горячими источниками, национальными парками в окрестностях и яркой кипучей жизнью портового города.

Флаг города

Верхний треугольник представляет вселенную, нижний - море, две волны символизируют прогрессивность и инициативность, которые распространяются на будущее

Символ города

Белоснежные крылья и тело символизируют нацию в белых одеждах. Упорство чайки, которая с упорством летит по далекому водному пути, хорошо отражает дух жителей Пусана

Большая часть туристической индустрии Южной Кореи поддерживается внутренним туризмом. Международные туристы приезжают в основном из соседних стран Азии. Япония, Китай, Гонконг и Тайвань вместе составляют примерно 75% от общего числа международных туристов.

АНАЛИЗ КОММУНИКАЦИОННЫХ АККТИВНОСТЕЙ

Коммуникационная проблема: нет отличительных особенностей от Сеула, весь поток туристов едет в столицу

15-Й ФЕСТИВАЛЬ ПУСАНСКОГО ПОРТА 2022	Различные мероприятия на морскую тематику проводятся на 6 пляжах Пусана
ЗАПУСК ТУРИСТИЧЕСКИХ АВТОБУСНЫХ МАРШРУТОВ ПО МЕСТАМ ЦВЕТЕНИЯ САКУРЫ	Цветущие деревья украшают дорогу на протяжении 5 километров. Улица Сакуры экопарка Мэкдо находится на берегу реки Накдонган, противоположном от парка Самнак
11-Я МЕЖДУНАРОДНАЯ ВЫСТАВКА ART BUSAN В BEXCO 2022	Мероприятие вернулось к доковидным масштабам. В этом году участвуют 134 галереи из 21 страны
ТРЕТИЙ ПАМЯТНЫЙ САММИТ ASEAN-ROK 2019 ГОД	Торжественное открытие саммита на площади перед Национальным морским музеем на Йондо. Самой яркой частью церемонии было выступление команды-истребителей Black Eagles.

За период 2019 - 2022 года, было проведено меньше коммуникационных активностей, чем за более ранний период. Подобное явление связано со сложной эпидемиологической ситуацией в мире, а также упадка экономики.

АВТОРСКАЯ КОНЦЕПЦИЯ ПРОДВИЖЕНИЯ БРЕНДА ГОРОДА ПУСАН

Пусан - первый мегаполис в метавселенной. Город, где новейшие технологии и вековые традиции сочетаются воедино.

АВТОРСКАЯ КОНЦЕПЦИЯ ПРОДВИЖЕНИЯ БРЕНДА ГОРОДА ПУСАН

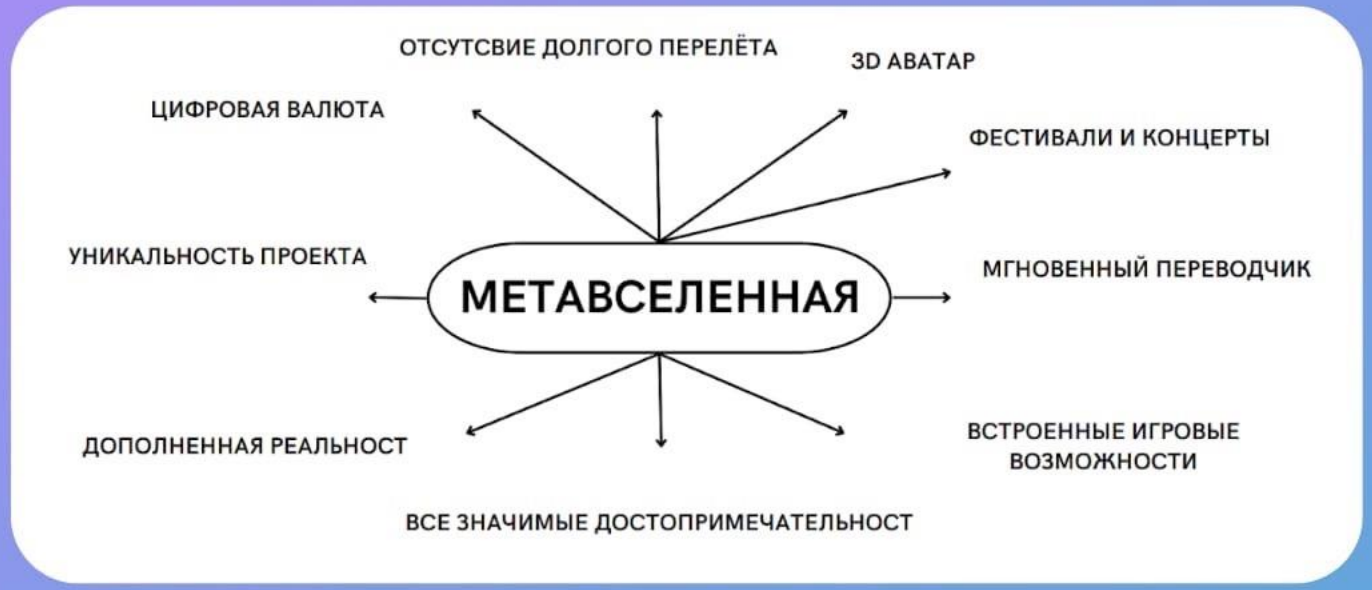

Через 5 лет в виртуальную версию города желающий сможет попасть через компьютер или VR-очки, граждане смогут обращаться к чиновникам по беспокоящим их вопросам и решать их в VR, а по реальному Пусану будут перевозить аэротакси.

Площадь Кванхвамун, дворец Токсугун и рынок Намдэмун, ворота Донуймун в своем первоначальном виде войдут в виртуальную туристическую зону. Значимые мероприятия города, к примеру, праздник фонарей, планируют также проводить в метавселенной.

ПОРТРЕТЫ ЦЕЛЕВОЙ АУДИТОРИИ

Игорь, 32 года

Инсайт: я хочу оказаться внутри виртуальной игры

Род деятельности: IT-специалист, часто работает из дома
Хобби: играет в компьютерные игры на джойстике
Доход: высокий

Ценности и цели

Не торопиться взрослеть и вступать в брак. В приоритетах саморазвитие и получение большего результата, при меньших усилиях

Боли и сложности:

Предъявляет слишком большие требования к работодателю. Не умеет жить в моменте, постоянно где-то в будущем

Потребительское поведение:

Тщательно подходят к покупкам. Присуще желание покупать более качественную, а соответственно и более дорогую продукцию.

Илья, 20 лет

Инсайт: хочу бюджетно путешествовать, видеть новые места

Род деятельности: студент в колледже графического дизайна
Хобби: снимает короткие видео на ютуб
Доход: низкий, монетизирует хобби

Ценности и цели

Свобода и самовыражение, возможность жить для себя. Работать без графика и зарабатывать на любимом деле

Боли и сложности:

Сложно воспринимает резкую критику. Подвержен выгоранию, не может долго сосредоточиться на одном проекте

Потребительское поведение:

Предпочитает совершать покупки в интернете. Подвержен влиянию инфлюенсеров. Часто совершает покупки по отзывам других

БРИФ НА РАЗРАБОТКУ РЕКЛАМНОГО ПРОЕКТА

ЦЕЛЬ: Разработать рекламный проект по продвижению бренда города Пусан

МЕССЕДЖ

Пусан - первый мегаполис в метавселенной

БЮДЖЕТ 3 000 000 руб.

СРОК ПРОВЕДЕНИЯ 3 месяца

МЕДИА

- Сайты (информационные, туристические)
- Социальные сети (Ютуб, Твитер, Инстаграм)
- Международные ТВ
- Печатные и интернет-издания в СМИ

ОЖИДАЕМ

Повышение узнаваемости бренда города Пусан и увеличение потока туристов на 20 %

СТРУКТУРНАЯ МОДЕЛЬ ПО ПРОДВИЖЕНИЮ БРЕНДА ГОРОДА ПУСАН

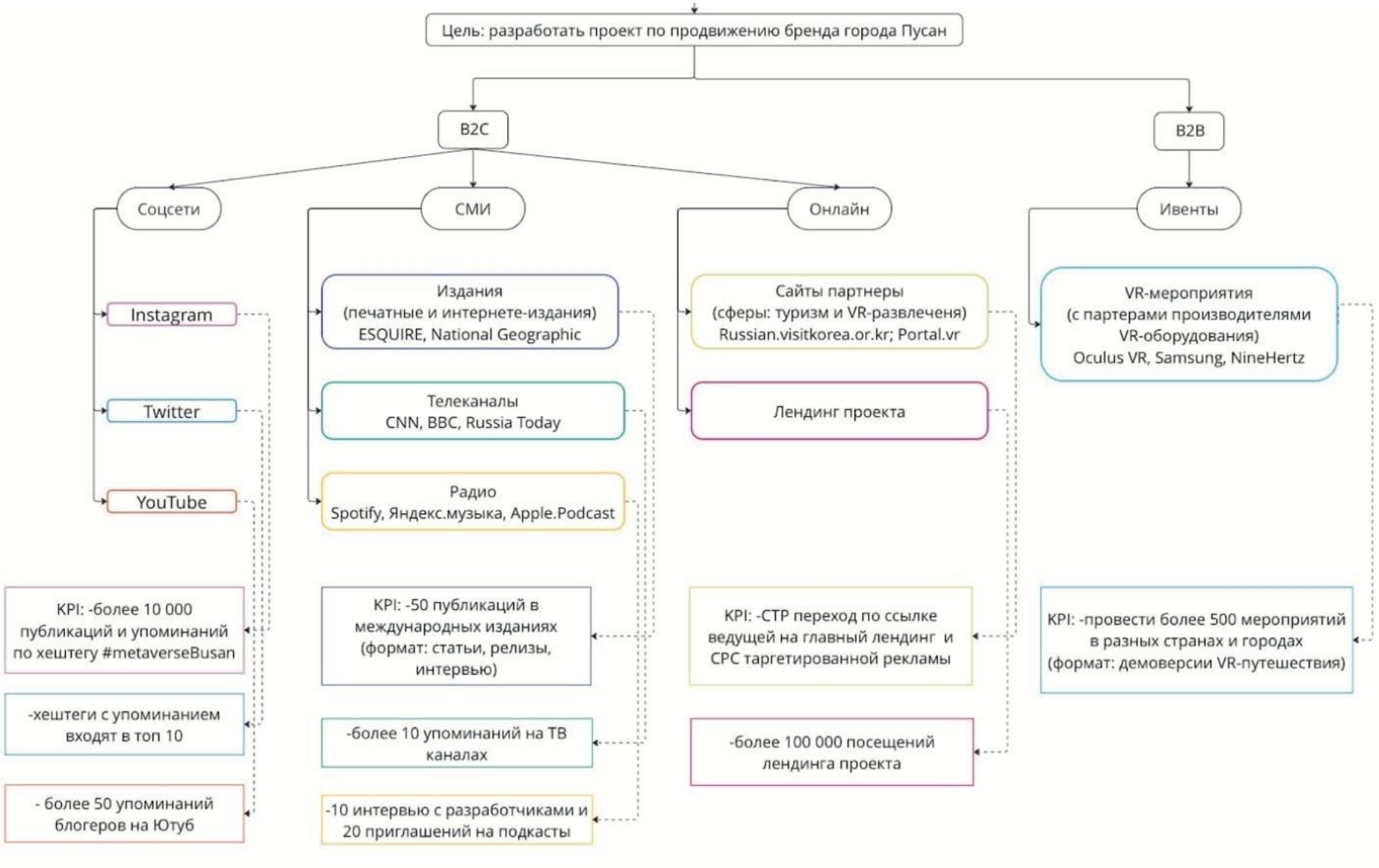

ВРЕМЕННЫЕ РЕСУРСЫ РЕКЛАМНОГО ПРОЕКТА

Ожидаемое время t (e)

277 дней

За установленные в брифе временные сроки, а именно **3 месяца (90 дней)**, невозможно подготовить и провести запланированную рекламную кампанию. Для достижения целей в полном формате необходимо увеличить временные сроки на 2,5 недели

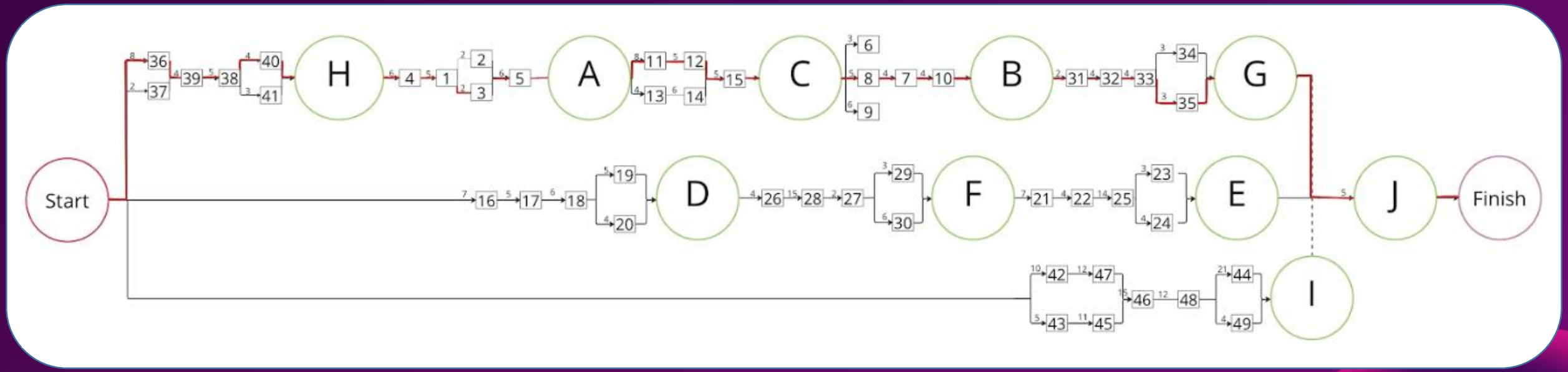

Критический путь составляет 107 дней

ФИНАНСОВЫЕ РЕСУРСЫ РЕКЛАМНОГО ПРОЕКТА

Сумма по затратам на размещение рекламного материала	**2 368 500 руб.**
Сумма на оплату труда членов команды	**1 919 200 руб.**
Сопроводительные расходы	**1 351 000 руб.**
Сумма на риски (12%)	**676 644 руб.**

ИТОГОВАЯ СУММА ЗАТРАТ НА РП

6 315 344 руб.

Зафиксировать в брифе 6 500 000 руб.

Затраты на реализацию рекламного проекта составляют **5 638 700 рублей**. Так как в изначальном **брифе установлена сумма в размере 3 000 000 рублей**, требуется перерасчет финансовых ресурсов. Целесообразно внести изменения в первоначальный бриф с целью увеличения бюджета проекта. **Зафиксировать в итоговом брифе в сумму в 6 500 000 рублей**.

Полная декомпозиция рекламного проекта по продвижению бренда города Пусан

https://docs.google.com/spreadsheets/d/1-L_urQDgLCDzMvsSbLYEXTcxBh5xKP6-HEKkCJw5q2k/edit?usp=sharing

Лист 1 - Расчет продолжительности выполнения работ рекламного проекта

Лист 2 - Вехи работ

Лист 3 - Смета расходов на рекламные каналы

Лист 4 - Смета расходов на зп персонала

Лист 5 - Смета затрат по сопровождению рекламной кампании

ОСНОВНЫЕ РИСКИ РЕКЛАМНОГО ПРОЕКТА

РИСК	МЕРЫ ПО НИВЕЛИРОВАНИЮ
Нехватка времени у команды проекта	Составить расписание на 2 месяца вперёд
Технические сбои приложения	Выделить резервное время
Нехватка квалифицированных людей	Устроить собеседования
Отсутствие доступа к аналитике	Договориться о точках доступа до начала работы
Большое количество отказов	Увеличить рассылку
Отставание по срокам	Заранее подготовить материалы для страницы
Низкие охваты	Протестировать новые рекламные объявления

СПИСОК ИСТОЧНИКОВ

1. Геогорода [Источник https://geogoroda.ru/gorod/pusan-respublika-koreya]
2. Официальный сайт администрации города [Источник http://www.busan.go.kr/]
3. Сайт администрации города Пусан [Источник http://www.neargov.org/ru/page.jsp?mnu_uid=2912]
4. Карта города Пусан [Источник https://pusan.mid.ru/ru/respublika_koreya/pusan_gorod_metropoliya/]
5. Топ 49 портов [Источник https://moverdb.com/ru/top-49-container-ports/]
6. Новости города Пусан [Источник https://nonews.co/directory/lists/cities/quality-living-city]
7. Рейтинг городов по качеству воздуха [Источник https://www.iqair.com/ru/world-air-quality-ranking]
8. Навигация по Пусану [Источник https://www.busan.go.kr/depart/agora0703]
9. Новости Expo [Источник http://www.koreaherald.com/view.php?ud=20220826000504&np=1&mp=1]
10. Навигация по достопримечательностям Пусана [Источник https://www.busan.go.kr/bhareasymbol]
11. Навигация по окрестностям города Пусан [Источник https://www.busan.go.kr/history/desc/08.html]
12. Флаги и их значение [Источник - Флаги http://flagiaf.ru/koreya/pusan/pusan.html]
13. Программы развития [Источник https://busantuzhur.com/blog/asean-rok-2019]
14. Цифровое поколение [Источникhttps://umnazia.ru/blog/all-articles/cifrovoe-pokolenie-kto-takie-deti-pokolenija-z]
15. Целевая аудитория метавселенных [Источник https://adindex.ru/specprojects/yandex/money_spending/y/]

Разработка рекламного проекта по продвижению города Пусан

Работу выполнила: Павлова Анна ИМ РИССО 4-1

Руководитель проекта: ст. преп. Васильева О.А.